ebea KP – Komponenten

ebea KP Produktaufbau

	Komponenten		Material
1	Dämmkörper (ISO)		SW / XPS / (FG) / (PUR)
2	Zugstäbe		Betonstahl 1.4362, 1.4462 oder RS 1.4362/B500B
3	Schub-elemente	Platten	Baustahl 1.4362 oder 1.4462
		Bügel	Betonstahl 1.4362 oder 1.4462
4	Druckpuffer		Ultrahochleistungs-Faserbeton oder Edelstahl 1.4362
5	Querstäbe		Betonstahl B500B
6	Abdeckung oben		PVC grün
7	Abdeckung unten		PVC schwarz
8	Etikett		Selbstklebende Folie

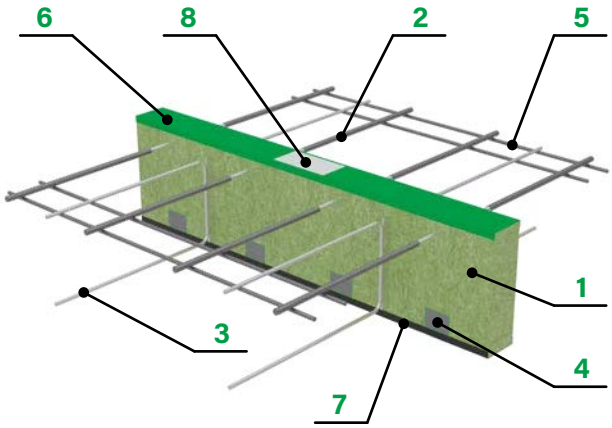

ebea KP Ausführungsarten Zug- und Druckstäbe

Die **ebea Kragplattenanschlüsse** können falls beim gewählten Typ verfügbar mit reibgeschweissten Stäben (RS-Stab) produziert werden. Die **RS-Stäbe** bestehen aus einem Mittelstab, W-Nr. 1.4362 und zwei Betonstahlstäben B500B.

Ausführung	Bemerkung	Stahlkomponenten			Korrosionswider-standsklasse
		im Fugenbereich	im Betonbereich	Querstab	
RS*	mit RS-Stäbe	1.4362	B500B	B500B	III / Mittel
fvz.	KP-/KPE-300	B500B fvz.**		B500B	
VE1	Volledelstahl	1.4362		B500B	III / Mittel
VE2	Volledelstahl	1.4462		B500B	IV / Stark

* RS verfügbar für KP/ KPE-Typ: 100, 200, 1100, 1200 (Ø 10 + 14 mm)
** fvz. feuerverzinkte Zugstäbe min. 100 µm / die restlichen Komponenten sind aus Edelstahl 1.4362

Die mechanischen Eigenschaften der Komponenten aus nichtrostenden Stählen sind nach der Allgemeinen Bauaufsichtliche Zulassung Z-30.3-6 berücksichtigt.

ebea KP Reibschweissen

Die Standardausführung mit den **RS-Stäben** ist gegenüber den VE1 und VE2 Edelstahl-Ausführungen in allen Anforderungungen gleichwertig: **Tragfähigkeit – Wärmeleitfähigkeit – Korrosionswiderstand**

Die Gleichwertigkeit ist durch Materialverwendung und Dimensionen der **RS-Stäbe** gewährleistet.

- Querschnittswechsel wegen unterschiedlichen Festigkeiten
- Genügend tiefe Einbettung der Schweisspunkte im Beton

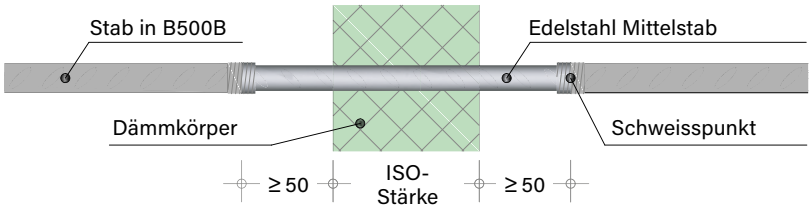

Unsere permanenten Qualitätskontrollen (Material- und Zugversuche) garantieren eine gleichbleibend hohe Qualität.

Das Reibschweissen, die genaue Bezeichnung ist Rotationsreibschweissen, gehört zur Gruppe der Pressschweissverfahren. Beim Reibschweissen nutzt man die durch Reibung entstehende Wärme. Dabei werden Teile rotierend relativ zueinander bewegt, wobei sie sich an den Kontaktflächen berühren. Ist das Material bis zur Plastifizierung erwärmt, werden die Teile positioniert und mit hohem Druck aufeinander gepresst.

Mit diesem Schweissverfahren können Stahlteile mit unterschiedlichen mechanischen Eigenschaften und chemischen Zusammensetzungen verbunden werden. Demzufolge können die kostenintensiven Materialien wirtschaftlich nur auf die anwendungstechnisch wichtigen Stellen konzentriert verwendet werden.

ebea KP – Dämmkörper

Steinwolle (SW)

Schwere Dämmplatte aus Steinwolle (SW)

Technische Daten des Dämmmaterials	
Rohdichte	$\rho_a \approx 150\ kg/m^3$
Wärmeleitfähigkeit	$\lambda_D = 0.04\ W/mK$
Druckspannung (bei 10 % Stauchung)	$\sigma_{10} = 0.06\ N/mm^2$
Brandverhalten (Euroclass / BKZ)	RF1 (A1 / 6q.3)
VKF-Nr. Dämmmaterial	Nr. 25112
Dicke [mm] mit Bezeichnung*	SW60, SW80, SW100, SW120

*** Die möglich wählbaren Dicken sind je KP-Typ definiert**

XPS

Glatte Hartschaumplatte aus extrudiertem Polystyrol

Technische Daten des Dämmmaterials	
Rohdichte	$\rho_a \approx 35\ kg/m^3$
Wärmeleitfähigkeit	$\lambda_D = 0.035\ W/mK$
Druckspannung (bei 10 % Stauchung)	$\sigma_{10} = 0.3\ N/mm^2$
Brandverhalten (Euroclass / BKZ)	RF2 (cr) (E / 5.1)
VKF-Nr. Dämmmaterial	Nr. 30442
Dicke [mm] mit Bezeichnung*	XPS60, XPS80, XPS100, XPS120

*** Die möglich wählbaren Dicken sind je KP-Typ definiert**

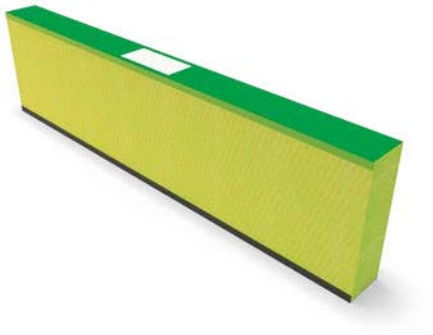

Foamglas (FG)

Schaumglas-Dämmplatte kaschiert mit einem Spezialglasvlies (erhältlich nur bei Typ **ebea KP-700**)

Technische Daten des Dämmmaterials	
Rohdichte	$\rho_a \approx 115\ kg/m^3$
Wärmeleitfähigkeit	$\lambda_D = 0.041\ W/mK$
Druckspannung (bei 10 % Stauchung)	$\sigma_{10} = 0.6\ N/mm^2$
Brandverhalten (Euroclass / BKZ)	RF1 E (Kernmaterial A1) / 6.3
VKF-Nr. Dämmmaterial	TA-Nr. 5273
Dicke [mm] mit Bezeichnung*	FG60, FG80, FG100, FG120

*** Die möglich wählbaren Dicken sind je KP-Typ definiert**

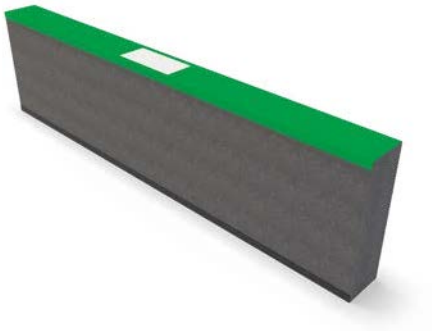

Dämmplatte aus XPS, FG oder PUR mit Einlagen aus Silikatplatten oben und unten für **Feuerwiderstandsklasse REI 60** (Steinwolle [SW] **REI 120** ohne Silikatplatten)

Technische Daten der Brandschutzplatte	
Rohdichte	$\rho_a \approx 870\ kg/m^3$
Wärmeleitfähigkeit	$\lambda_D = 0.175\ W/mK$
Brandverhalten (Euroclass / BKZ)	RF1 (A1 / 6.3)
VKF-Nr. Brandschutzplatten	Nr. 16118

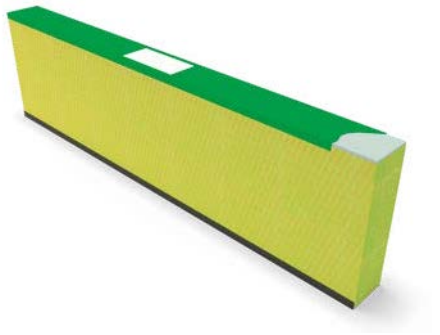

Bei den Dämmkörpertypen XPS, FG oder PUR sind die Silikatplatten standardmässig eingebaut.

Die oben angegebenen Materialien können als Dämmkörper für die **ebea KP Kragplattenanschlüsse** oder für die Zwischenstücke bestellt werden. Über die Anwendung und den Bestellungsvorgang der Zwischenstücke erfahren sie mehr in den Typenblättern. Auf Anfrage sind für das Dämmmaterial auch alukaschierte PUR Dämmplatten erhältlich, jedoch nur in der Abmessung ISO 80.

ebea KP – Wärmedämmung

Wärmedämmung

Die hohen energetischen Anforderungen und Normen setzen Massnahmen in der Planungsphase voraus, welche die Minimierung von Wärmebrücken gewährleisten und gleichzeitig praxisgerecht zu realisieren sind. Das Ziel ist die Prävention von Kondensation und Schimmelbildung, die durch Abkühlung der Konstruktion anfallen, sowie in hohem Masse die Verbesserung der Engeriebilanz des gesamten Gebäudes. Durch den Einsatz der **ebea KP Kragplatten-anschlüsse** können diese bauphysikalischen Ziele erfüllt werden, wobei auch Lastübertragung und Stabilität gewährleistet sind.

Die Effizienz und effektive Leistung der **KP-Elemente** hängen in grossem Masse von der Einbausituation ab. Für alle in diesem Katalog angegeben Wärmeleitfähigkeitswerten wird die äquivalente Wärmeleitfähigkeit λeq angegeben. Die äquivalente Wärmeleitfähigkeit λeq eines aus mehreren Baumaterialien bestehenden Bauelementes ist die Wärmeleitfähigkeit eines homogenen, quaderförmigen Ersatzbaustoffes gleicher Abmessung, welcher anstelle des komplexen Bauelementes im eingebauten Zustand die gleiche wärmeschutztechnische Wirkung erzielt. Dreidimensionale Effekte werden dabei vernachlässigt. Da der dreidimensionale Effekt die Länge der Wärmeströme vergrössert, sind die eindimensional bestimmten äquivalenten Wärmeleitfähigkeiten stets grösser und somit auf der sicheren Seite liegend.

Die folgenden Abbildungen zeigen den Wärmefluss ohne und mit **ebea KP Kragplattenanschlüssen**.

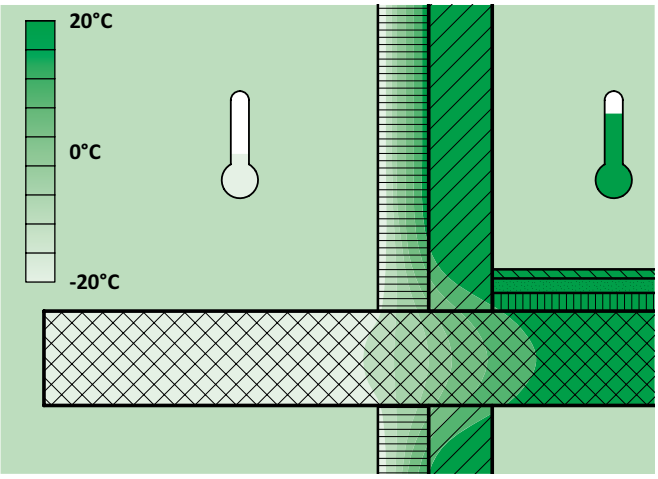

Veraltete Lösung

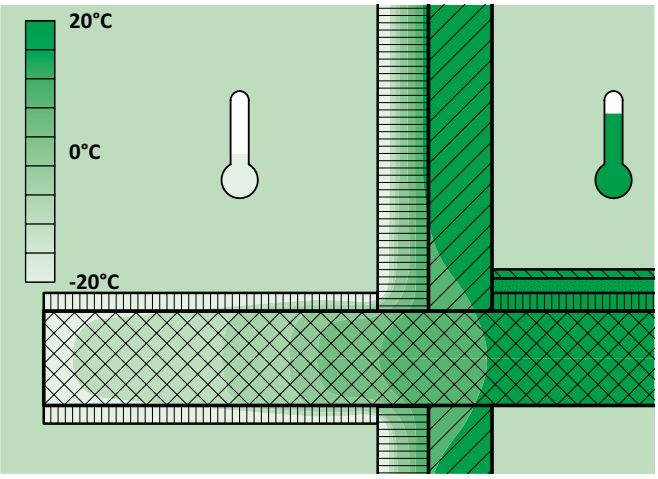

Balkon komplett «eingepackt»

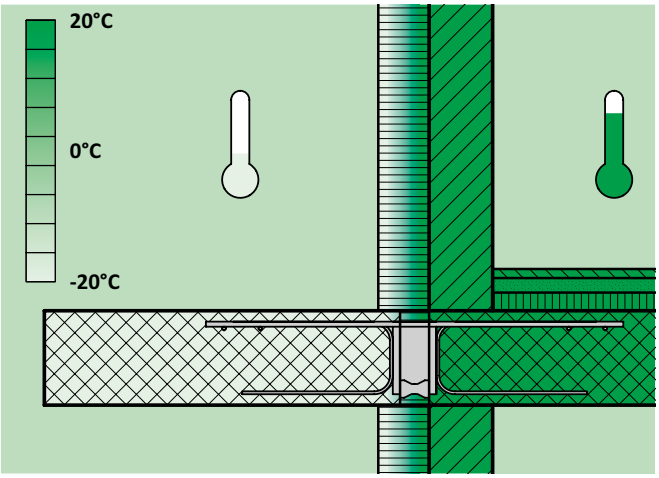

Verbesserte Lösung mit **ebea KP Kragplattenanschlüssen**

ebea KP – Brandschutz

Feuerwiderstand der ebea KP Kragplattenanschlüsse

Die **ebea KP Kragplattenanschlüsse** erfüllen die Brandschutzanforderungen der Vereinigung Kantonaler Feuerversicherungen (VKF). Je nach eingesetztem Dämmmaterial werden die Brandschutzanforderungen alleine durch das Dämmmaterial oder in Kombination mit Brandschutzplatten erreicht.

Die Brandversuche unserer Elemente richteten sich auf die Qualifizierung der Kragplattenanschlüsse zur Festlegung deren Feuerwiderstandsklassen. Neben der Tragfähigkeit wurde auch die raumabschliessende Funktion der Elemente geprüft.

Dank dem brandsicheren Konstruktionsaufbau der Elemente und dem erfolgreichen Brandtest, wurden unsere Elemente im Brandschutzregister der VKF aufgenommen. Die brandschutztechnische Einstufung der **ebea KP** Typen gemäss den erteilten **VKF Brandschutzanwendungen** sind in der untenstehenden Tabelle zusammengefasst.

Festlegungen der VKF Brandschutzanwendung:

Gruppe 261	Baukonstruktionen und Bausysteme
Produkt	ebea KP Kragplattenanschlüsse
Prüfbestimmungen	EN 1363-1, EN 1366-4, EN-1365-5
Beurteilung	Feuerwiderstandsklasse REI 120 RF1 (SW) Feuerwiderstandsklasse REI 60 (XPS, FG, PUR)

VKF Vereinigung Kantonaler Feuerversicherungen
AEAI Association des établissements cantonaux d'assurance incendie

Feuerwiderstandsklassen je Elementtyp

KP Typ	REI 60 VKF-Nr. 30897			REI 120 VKF-Nr. 30891
Dämm-material	XPS (mit Silikatplatten)	FG (mit Silikatplatten)	PUR (mit Silikatplatten)	SW (ohne Silikatplatten)
KP-100	✓	×	✓	✓
KPE-100	✓	×	✓	✓
KP-200	✓	×	✓	✓
KP-300	✓	×	✓	✓
KPE-300	✓	×	✓	✓
KP-500	✓	×	✓	✓
KP-600	✓	×	✓	✓
KP-700	✓	✓	✓	✓
KP-800	✓	×	✓	✓
KP-900	✓	×	✓	✓
KPE-900	✓	×	✓	✓
KP-1000	✓	×	✓	✓
KP-1100	✓	×	✓	✓
KP-1200	✓	×	✓	✓
KP-Typ G	✓	×	✓	✓
KP-Typ H	✓	×	✓	✓
KP-Typ J	✓	×	✓	✓
KP-Typ Sonder	✓	✓	✓	✓

Aufbau der Dämmkörper bei Anforderung auf Brandschutz bei XPS, FG und PUR

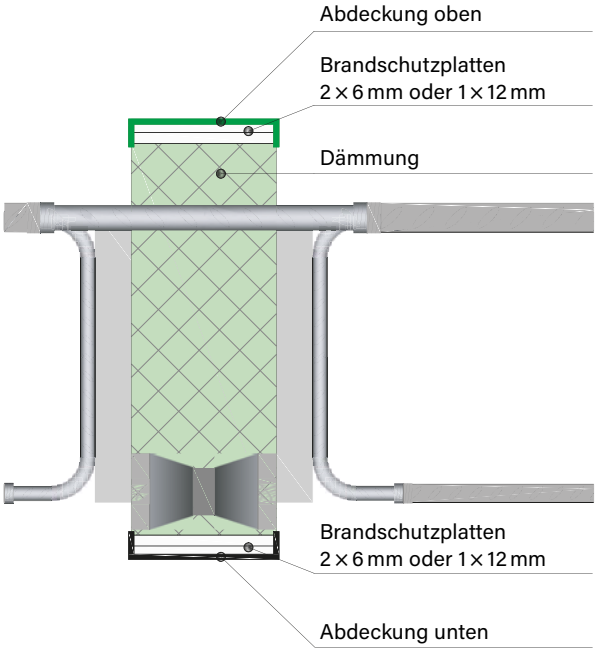

Kurzbezeichnungen der Feuerwiderstandsfähigkeiten

R Tragfähigkeit; kein Verlust der Standsicherheit.

E Raumabschluss; Verhinderung des Feuerdurchtritts auf die unbeflammte Seite.

I Wärmedämmung; Begrenzung der Übertragung von Feuer bzw. Wärme auf die dem Feuer abgewandte Seite.

Achtung! Werden bei einer REI Balkonkonstruktion aus statischen Gründen die **ebea KP Kragplattenanschlüsse** nicht durchgehend angeordnet, müssen in die Zwischenbereiche zwingend KP-Zwischenstücke mit entsprechenden REI Klassen eingelegt werden.

ebea KP - Schallschutz

Schallschutz

Die **ebea KP-600 / KP-1100 / KP-1200-Elemente** sind schalltechnisch optimierte Versionen. Sie werden bei erhöhten Schallschutzanforderungen eingesetzt. Die nachfolgenden Werte beruhen auf Messungen, die an der Hochschule Luzern ermittelt wurden. Messungen an ausgeführten Objekten bestätigen die Richtigkeit der Werte.

Die getesteten Elemente wiesen einen 80 mm Dämmkörper aus Steinwolle (SW) auf und erreichten folgende Schalldämmwerte:

ebea KP Standardtyp	Schalldämmwert ΔL_w [dB]
ebea KP-1103 4 × 10-1 Ds180 SW80 L1000	13.0
ebea KP-1106 6 × 14-4 Ds180 SW80 L1000	9.7
ebea KP-602-2 Ds180 SW80 L1000	21.5
ebea KP-605-5 Ds180 SW80 L1000	15.3
ebea KP-100 6 × 14-3 Ds180 SW80 L1000	6.2

Die angegebenen Messwerte sind rein informativ und nur als erste Anhaltspunkte zu verstehen und müssen durch den Bauphysiker beurteilt werden. Die effektive Wirksamkeit einer gewählten Schalldämmung lässt sich nur im Rahmen einer Prüfung der Gesamtkonstruktion durch den Bauphysiker bzw. durch eine örtliche Messung der Schallpegel nachweisen.

Bei Fragen zum Schalldämmwert anderer Elementtypen oder Dämmmaterialien kontaktieren Sie gerne unseren technischen Support mit einer Mail an: **technik@ruwa-ag.ch** oder telefonisch unter **+41 34 432 35 35**. Wir helfen Ihnen jederzeit gerne weiter und freuen uns auf Ihre Kontaktaufnahme.

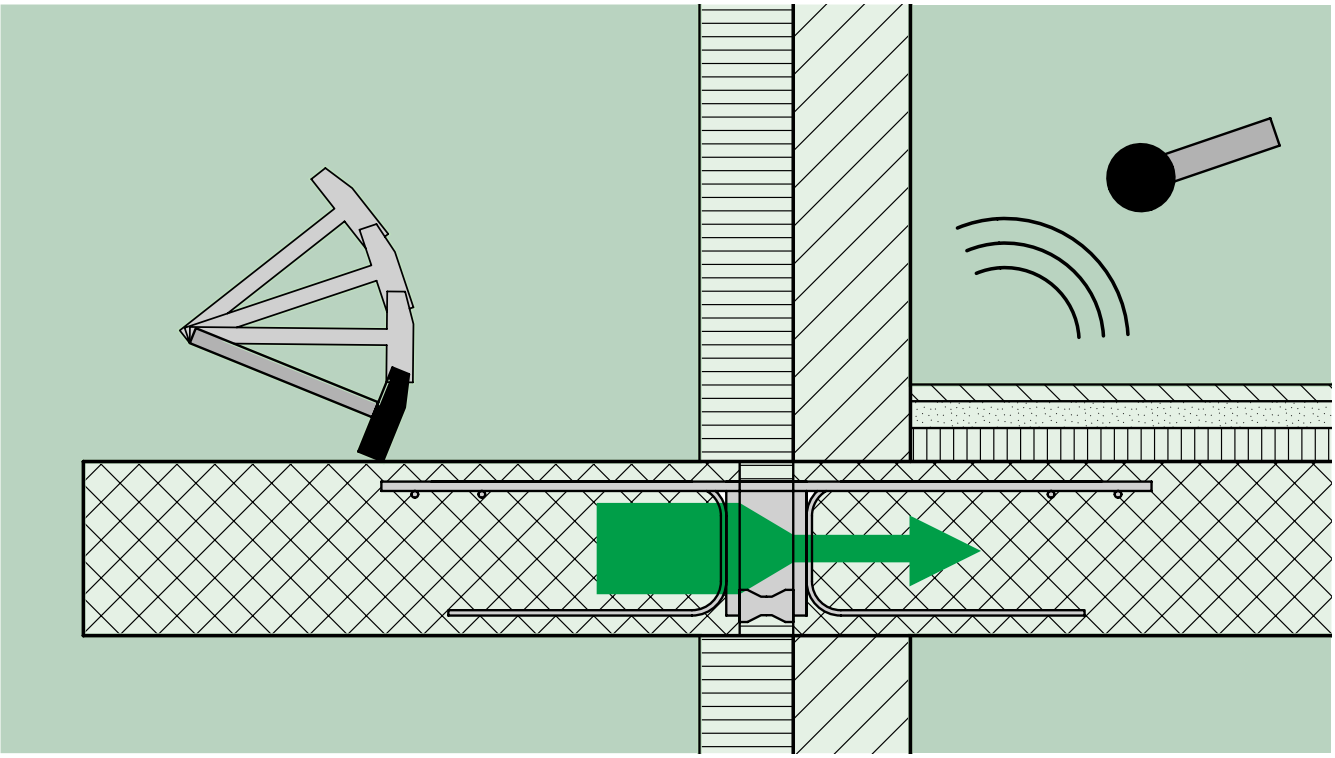

ebea KP - Planung

Tragsystemermittlung

Die Bestimmung der Schnittkräfte des Anschlusses kann mit Hilfe einer Handberechnung mit vereinfachten Balken (Balkentheorie) oder einem FEM-Modell erfolgen. Die Auswahl der Methode hat der Planer zu entscheiden. Für die Beanspruchung der KP-Elemente sind bei vereinfachten Modellen die Auflagerkraft, bei komplexeren FEM-Berechnungen die Beanspruchung der Randgelenke bzw. der Verbindungselemente zu berücksichtigen. Die Berechnung der Schnittkräfte erfolgt im Grenzzustand der Tragfähigkeit (GZT).

Modellierung mit FEM

Bei der Modellierung mit **ebea KP Kragplattenanschlüssen** in einer FEM-Berechnung sind folgende Schritte zu beachten:

1. Die wärmetechnisch abzutrennenden Bauteile sind entlang der ganzen Anschlusslinie mit Randgelenken zu entkoppeln.
2. Gemäss der geplanten Elementanordnung sind die Steifigkeiten der Randgelenke einzustellen.
3. Aus Lastangabe und FEM Berechnung können die Beanspruchungen der Randgelenke (v_d, m_d) abgelesen werden.

Steifigkeiten	[k/Nm/rad]	[kN/m]
ebea KP	k Werte*	100'000
Zwischenstücke	0	0

* in Bemessungstabellen

Überhöhung

Die effektive Überhöhung ergibt sich aus zwei Komponenten:

$w = w_1 + w_2$

$w_1 = \frac{M \cdot l_k}{k}$

w_1 [mm]:	Deformation aus der Momentenverdrehung infolge des Anschlusses
w_2 [mm]:	Deformation einer Auskragung, berechnet im Grenzzustand der Gebrauchstauglichkeit (GZG)
M [kNm]:	Bemessungsmoment auf Gebrauchsniveau
l_k [mm]:	Auskragungslänge
k [kNm/rad]:	Rotationssteifigkeit gemäss Bemessungstabellen*
k_1 [kNm/rad]	Rotationssteifigkeit von Zug- und Druckelementen
k_2 [kNm/rad]	Rotationssteifigkeit von Schubelementen

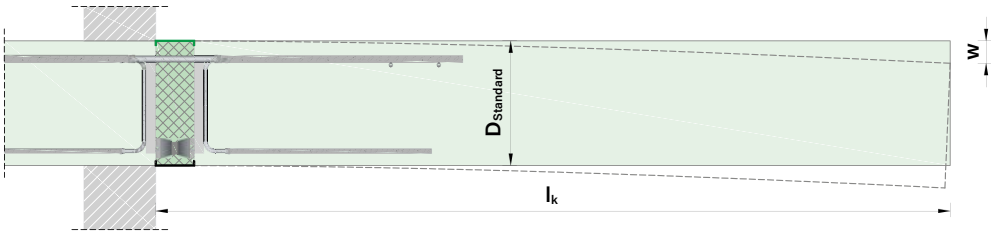

* Die Angaben der Steifigkeitswerte basieren auf einem oberen und unteren Grenzwert die mittels Versuchen verifiziert wurden. Die Werte im Katalog entsprechen dem unteren Grenzwert und liegt somit bezüglich der Deformationen und dem Schwingungsverhalten auf der sicheren Seite. Durch Materialstreuungen können die Rotationssteifigkeiten variieren. Dies muss in der Modellierung berücksichtigt werden.

Konstruktionsregeln

Um eine Überdimensionierung des Anschlusses und der Schwingungsanfälligkeit einer frei auskragenden Konstruktion zu vermeiden, sollte die folgende Empfehlung beachtet werden:

Geometrische Verhältnisse					
		D_{gem}	>	$l_k/10$	optimal
$l_k/10$	≥	D_{gem}	≥	$l_k/12$	leicht schwingungsanfällig
		D_{gem}	<	$l_k/12$	stark schwingungsanfällig

D_{gem} effektive gemeinsame Höhe, entspricht der Elementhöhe Ds

l_k Auskragungslänge

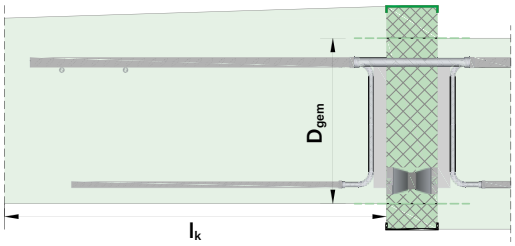

Die Schwingungsanfälligkeit eines Balkons hängt nicht nur von diesem geometrischen Verhältnis, sondern auch von der Belastung und den Auflagerbedingungen ab. Diese Empfehlungen dienen einer ersten Abschätzung der Machbarkeit und ersetzen nicht eine Beurteilung der Bauteile und deren Schwingungsverhalten mithilfe einer dynamischen Berechnung.

ebea KP-1200

Produktbeschreibung

Die **ebea KP-1200** Kragplattenelemente werden bei durchlaufenden Platten eingesetzt und dienen der Aufnahme von negativen und positiven Momenten (± M) und Querkräften in beiden Richtungen (± V). Die dünnen Querkraftbügel verbessern die Schalldämmung wesentlich. Das Produkt ist in drei verschiedenen Ausführungsarten erhältlich. Es existieren **keine KPE-Elemente** für den **ebea KP-1200**.

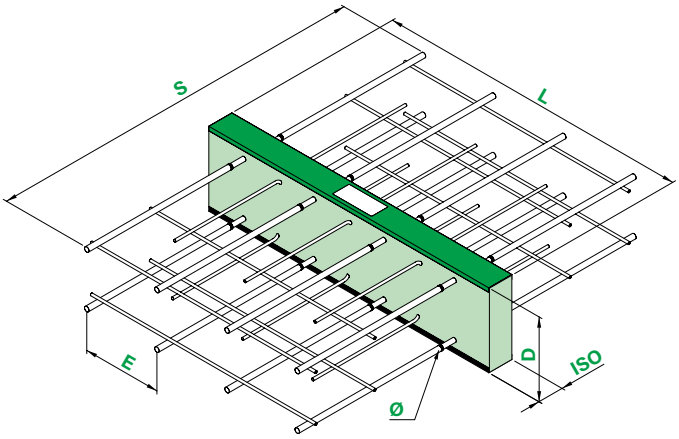

Anwendungsbeispiel

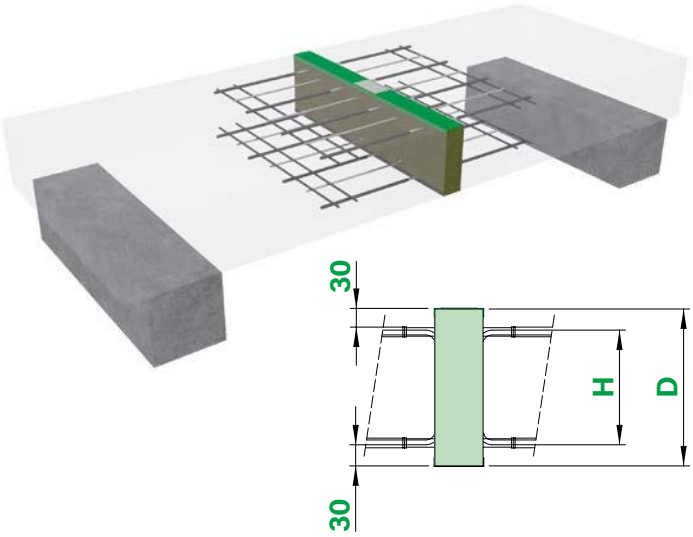

Parameter des Dämmkörpers und der Stahlkomponenten

L	Elementlänge	ø	Stabdurchmesser
D	Elementhöhe	H	Höhe der Schubbügel
ISO	Dämmstärke	E	Stababstand
S	Stablänge		

Statisches System

Ausführungsarten und verwendete Materialien

Verwendete Materialien	RS	VE1	VE2
Dämmung	XPS, Steinwolle (SW), PUR		
Zug- und Druckstäbe	1.4362 + B500B	1.4362	1.4462
Schubbügel	1.4362		

RS Reibgeschweisste Ausführung für Korrosionswiderstandsklasse III (mittel)
VE1 Volledelstahl-Ausführung für Korrosionswiderstandsklasse III (mittel)
VE2 Volledelstahl-Ausführung für Korrosionswiderstandsklasse IV (stark)

Dimensionen des Wärmedämmkörpers (ISO)

Dämmkörper		Standard			verfügbar		
		Min.	Max	Stufe	Min.	Max.	Stufe
Höhe	D [mm]	160	300	20	140	440	5
Länge	L [mm]	200	1000	–	200	1200	50
Stärke	ISO [mm]	80, 120			60, 80, 100, 120		

Die Abmessungen der Wärmedämmkörper sind von der Bauteilgeometrie und von den wärmetechnischen Anforderungen abhängig.

Dimensionen der Bewehrungsstäbe

Stablänge S [mm] mit 2 Stk Quereisen pro Seite		Stabdurchmesser Ø [mm]				
		8	10 Standard	12	14 Standard	16
RS	ISO 80-120	–	**980**	–	**1240**	–
VE1, VE2	ISO 80-120	800	**1000**	1140	**1320**	1480

Das Längsmass der Bewehrung bestimmt die Elementgrösse quer zur Fugenachse. Die wichtigsten Masse sind je nach Ausführungsart in der nebenstehenden Tabelle **«Dimensionen der Bewehrungsstäbe»** dargestellt.

ebea KP-1200

Bemessungstabellen

Die Anzahl tragender Komponenten ist **je Subtyp definiert**. Eine **frei wählbare Komponentenanzahl** ist bei **ebea KP-1200 Elementen nicht möglich.** Die Bemessungswerte individueller Konfigurationen oder abweichender Dämmstärken ermitteln Sie gerne mit dem aktuellen Bestellformular.

Bemessungsmomente (± M_{Rd}), Rotationssteifigkeiten (k) und Querkraftwiderstand (± V_{Rd})

M_{Rd} [kNm/Stk]	k [kNm/rad]	V_{Rd} [kN/Stk]	KP-Typen n × Ø - nS																							
Standard ISO-Höhe Ds [mm]			KP-1201 2 × 10-1			KP-1202 2 × 14-2			KP-1203 4 × 10-1			KP-1204 6 × 10-2			KP-1205 4 × 14-3			KP-1206 6 × 14-4			KP-1207 8 × 14-4			KP-1208 10 × 14-5		
			M_{Rd}	k	V_{Rd}	M_{Rd}	k	V_{Rd}	M_{Rd}	k	V_{Rd}	M_{Rd}	k	V_{Rd}	M_{Rd}	k	V_{Rd}	M_{Rd}	k	V_{Rd}	M_{Rd}	k	V_{Rd}	M_{Rd}	k	V_{Rd}
Dämmstärke ISO 80 (ISO 60 siehe Bestellformular)	160		5	400	18	10	550	36	11	800	18	16	1150	36	22	1100	54	34	1650	72	47	2200	72	59	2750	89
	180		6	600	20	13	850	40	14	1150	20	20	1750	40	27	1650	60	42	2500	80	59	3300	80	74	4150	100
	200		7	800	22	15	1150	43	17	1650	22	24	2450	43	33	2350	65	51	3500	86	71	4700	86	89	5850	108
	220		9	1100	23	18	1550	46	20	2150	23	28	3250	46	39	3150	68	60	4700	91	83	6300	91	104	7850	114
	240		10	1400	24	21	2050	47	23	2800	24	33	4200	47	45	4050	71	69	6100	95	95	8150	95	119	10150	119
	260		11	1750	24	24	2550	49	25	3500	24	37	5250	49	51	5100	73	78	7650	98	108	10200	98	135	12750	122
	280		13	2150	25	27	3150	50	28	4250	25	41	6400	50	57	6250	75	87	9400	100	120	12500	100	150	15650	125
	300		14	2550	26	30	3750	51	31	5100	26	46	7650	51	64	7550	77	97	11300	102	133	15050	102	166	18850	128
Dämmstärke ISO 120 (ISO 100 siehe Bestellformular)	160		4	350	15	9	500	30	10	700	15	13	1050	30	19	1000	45	30	1450	60	43	1950	60	54	2450	75
	180		5	500	17	11	750	33	12	1000	17	17	1550	33	24	1500	50	38	2250	67	53	3000	67	67	3700	83
	200		6	700	19	13	1050	38	14	1450	19	20	2150	38	30	2100	57	46	3150	76	64	4200	76	81	5250	96
	220		7	950	20	16	1400	40	17	1900	20	24	2850	40	35	2800	60	53	4250	80	75	5650	80	94	7050	99
	240		8	1200	21	18	1850	42	19	2450	21	27	3650	42	40	3650	64	62	5500	85	86	7300	85	108	9150	106
	260		9	1500	22	21	2300	44	22	3050	22	31	4550	44	45	4600	67	70	6900	89	98	9150	89	122	11450	111
	280		10	1850	23	24	2800	46	24	3700	23	35	5600	46	51	5600	69	78	8450	92	109	11250	92	136	14050	115
	300		12	2250	24	27	3400	47	27	4450	24	38	6700	47	57	6750	71	87	10150	95	120	13550	95	150	16900	118
Anzahl Schubbügel [Stk]			1 + 1			2 + 2			1 + 1			2 + 2			3 + 3			4 + 4			4 + 4			5 + 5		
ISO-Länge	L_{st} [mm] =		200			300			1000																	
	L_{min} [mm] =		200			300			400			600			400			600			800			1000		
Abstand	E_{st} [mm] =		100			200			250			167			250			167			125			100		
	E_{min} [mm] =		100																							

Hinweise

- Die Tragfähigkeitswerte sind für eine **Mindestbetonfestigkeit von C25/30** bemessen. Bei einer Betonfestigkeit von C20/25 müssen die Tabellenwerte um den Faktor 0.8 reduziert werden.
- **Die Tabellenwerte basieren auf einer Betonüberdeckung von 30 mm oben und unten.** Eine erhöhte Betonüberdeckung mit Angabe von +IO und/oder +IU Parametern, ist möglich. Die Tragfähigkeitswerte sind in dem Fall von der Zeile der zu modifizierenden Standard-Elementhöhe zu entnehmen.
- Die Tabellenwerte sind gültig, wenn die Planung nach geltenden SIA- oder Eurocode-Normen erfolgt.
- Die Tragfähigkeit der angeschlossenen Bauteile ist seitens des Ingenieurs zu prüfen und zu gewährleisten.
- Die Kraftübertragung zwischen dem Kragplattenanschluss und dem Stahlbetonbauteil ist durch örtliche Zulagebewehrung sicherzustellen (siehe Seite 122, «**Bauseitige Bewehrungen**»).

ebea KP-1200

Produktangabe

Die Definition der **KP-1200** Elemente erfolgt über folgende Parameter mithilfe unseres **ebea KP Bestellformulars**:

Standardprodukte

Element-typ (1)	Subtyp	Ausführung (2)	Stabmenge (3) n [Stk]	×	Ø [mm]	Schub-elem. nS [Stk]	D (4) [mm] Stand./Total		+ Aufdop-pelung (5) +IO [mm]	+IU [mm]	ISO Art.	Stärke [mm]	L (6) [mm]	KP-700 S11 (7) [mm]	KP-800 KP-1000 H [mm]	DH [mm]
KP-1205				×			220				XPS80		1000			

Zusatzparameter für Sonderanfertigungen

Aufdoppelung des Wärmedämmkörpers

Die Standardhöhen (D) sind in 20 mm Abstufung von 160 mm bis 300 mm bestellbar. Das System ermöglicht eine individuelle Angabe der Elementhöhe. Mithilfe der +IO und +IU Angaben definiert man die Grösse der Aufdoppelungen auf der oberen und/oder unteren Seite. So werden die Elementhöhe und die Betonüberdeckung an die aktuelle Einbausituation angepasst.

Das unten aufgeführte Beispiel stellt eine individuelle Höhenangabe mithilfe der +IO und +IU Werte dar. Das D (Total) Mass wird nach Angaben der Parameter (D Standard, +IO, +IU) automatisch berechnet. Die möglichen wählbaren D (Total) Masse sind in der Tabelle **«Dimensionen des Wärmedämmkörpers»** auf Seite 104 angegeben.

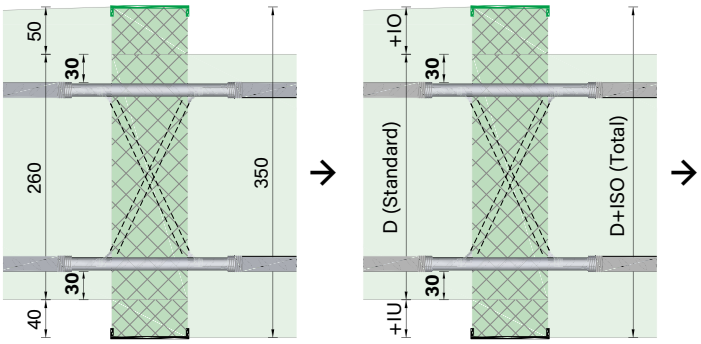

Schub-elem. nS [Stk]	D (4) [mm] Stand./Total		+ Aufdop-pelung (5) +IO [mm]	+IU [mm]	ISO Art.	Stärke [mm]
	260/350		50	40		

Sonderlänge

Die Länge des Dämmkörpers (L) ist unter Berücksichtigung folgender Randbedingungen frei wählbar:

Mindestlänge L_{min} = Anzahl der Zugstäbe × 100 mm
Maximallänge L_{max} = 1'200 mm

Längere Elemente müssen aus zwei oder mehreren Elementen zusammengestellt werden.

ISO Art.	Stärke [mm]	L (6) [mm]
		1200

Die wählbaren ISO-Längen je Zusammenstellung sind in der Tabelle **«Bemessungsmomente (± M_{Rd}), Rotationssteifigkeiten (k) und Querkraftwiderstand (± V_{Rd})»** auf Seite 105 angegeben.

Anzahl der Schubelemente

Die Anzahl der Schubplatten ist bei diesem Element **nicht** variabel.

Über die Möglichkeiten der Sonderanfertigungen mit höheren Tragfähigkeiten erfahren Sie mehr von unserem technischen Support.

ebea KP-1200

Feuerwiderstand

Der Feuerwiderstand ist bei den **ebea KP-Elementen** inklusive und ist abhängig vom gewählten Dämmmaterial. SW: REI 120 / XPS, PUR: REI 60.

KP-800 KP-1000		Feuer-widerstand	Seismisch (9)
H [mm]	DH [mm]		
		REI120	

Erdbebeneinwirkung

In dieses Element können **keine** horizontalen Schubplatten integriert werden. Ist die Aufnahme zusätzlicher Horizontalkräfte erforderlich, so kann dies mit eingebauten **ebea KP-Typ G** Erdbebenelementen gelöst werden. Über den **ebea KP-Typ G** erfahren Sie mehr in der Produktbeschreibung auf Seite 108. Für individuelle Lösungen (z. B. grosse horizontale Einwirkungen) steht Ihnen unser technisches Team gerne zur Verfügung.

Ohne Quereisen

Bei manchen Einbausituationen, wie z. B. Durchstanzbewehrung am Deckenrand, sollten die Querstäbe zur einfacheren Verlegung weggelassen werden. Da die angeschweissten Querstäbe die Verankerungslänge reduzieren, sind die Längen der Zugstäbe und Schubbügel bei diesen Varianten erhöht. Die Stablängen (S) ohne Quereisen sind in der untenstehenden Tabelle dargestellt. **Anstelle der im Verankerungsbereich liegenden Querstäbe, werden je Längsbewehrungslage des KP-Elementes 1:1 Montagestäbe beidseitig der Dämmung jeweils mit einem Abstand von 7 – 10 cm angeschweisst.**

Stablänge S [mm] ohne Quereisen		Stabdurchmesser Ø [mm]				
		8	10 Standard	12	14 Standard	16
Standard	ISO 100-120	–	1300	–	1660	–
VE1, VE2	ISO 100-120	1080	1380	1560	1840	2040

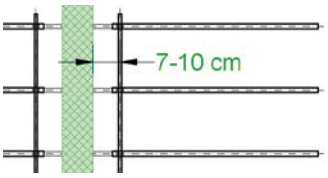

Seismisch (9)	Ohne Quereisen (10)	Zwischen-stück [lfm] (11)
	x	

Zwischenstücke

Bei nicht durchgehender Anordnung der Elemente, können alternierend KP-Zwischenstücke eingesetzt werden. Die erforderliche Liefermenge ist im **ebea KP Bestellformular** zu vermerken. Die KP-Zwischenstücke weisen dieselben Spezifikationen auf, wie das Dämmmaterial des tragenden Kragplattenanschlusses. Die Zwischenstücke sind 1.0 m lang.

Ohne Quereisen (10)	Zwischen-stück [lfm] (11)	Bemerkung /Z-Nr.
	3.0	

Äquivalente Wärmeleitfähigkeit λeq

λ_{eq} [W/(mK)]	SW ohne Silikatplatten							
Ds [mm]	2 × 10-1	2 × 14-2	4 × 10-1	6 × 10-2	4 × 14-3	6 × 14-4	8 × 14-4	10 × 14-5
160	0.2104	0.2632	0.1034	0.1375	0.1692	0.2315	0.2891	0.3514
180	0.1914	0.2384	0.0964	0.1267	0.1549	0.2102	0.2614	0.3168
200	0.1763	0.2186	0.0908	0.1180	0.1434	0.1932	0.2393	0.2891
220	0.1639	0.2024	0.0861	0.1109	0.1340	0.1793	0.2212	0.2664
240	0.1536	0.1888	0.0823	0.1050	0.1262	0.1677	0.2061	0.2476
260	0.1448	0.1774	0.0790	0.1000	0.1195	0.1579	0.1933	0.2316
280	0.1374	0.1676	0.0763	0.0957	0.1139	0.1494	0.1823	0.2179
300	0.1309	0.1591	0.0738	0.0920	0.1089	0.1421	0.1728	0.2061
Standardlänge L_{st} [mm] =	200	300	1000					

Die äquivalente Wärmeleitfähigkeit λeq unserer Standardtypen sind in der nebenstehenden Tabelle angegeben.

Die Werte individueller Elemente können Sie sich mit dem ebea KP Bestellformular automatisch ermitteln und anzeigen lassen. Unser technischer Support steht Ihnen gerne zur Verfügung.

ebea KP – Sonderlösungen

Sonderelemente

Die **ebea KP Sonderelemente** werden aus Standardkomponenten (Zugstäbe, Schubelemente, Druckpuffer, Dämmkörper etc.) zusammengefügt. Diese Komponenten lassen sich den meisten individuellen Erfordernissen des Bauwerkes anpassen. Die **ebea KP Sonderelemente** werden mittels Elementzeichnung definiert und bestellt.

ebea KP-Typ B

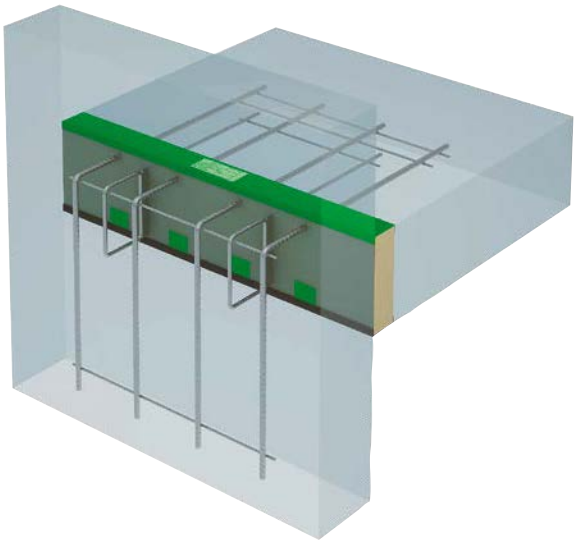

Thermische Trennung für Wand-Decken-Anschluss mit Momentenübertragung.

ebea KP-Typ C

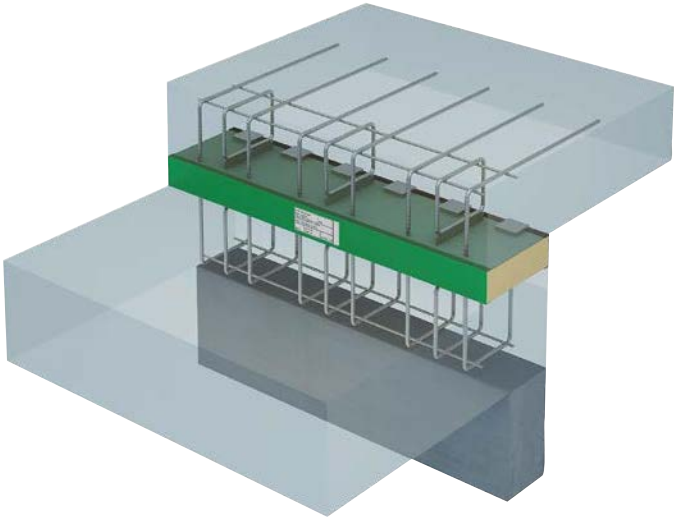

Thermische Trennung für aufgesetzte Bauteile, wie z. B. Vordächer.

ebea KP-Typ D

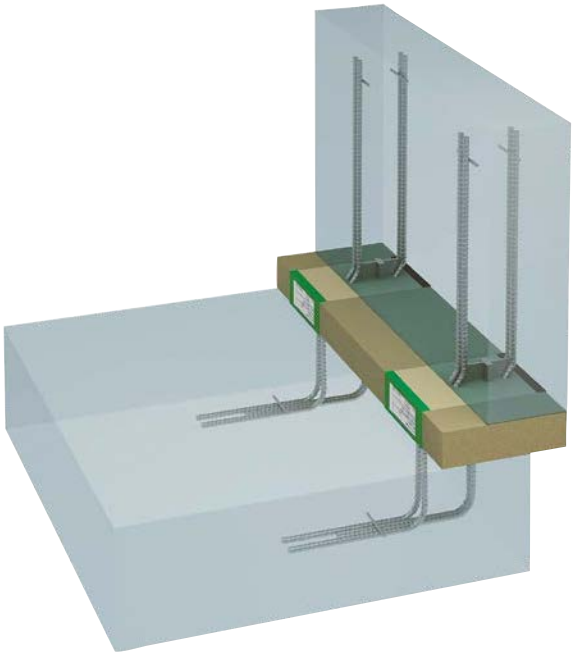

Thermische Trennung für versetzte Brüstungen.

ebea KP-Typ K

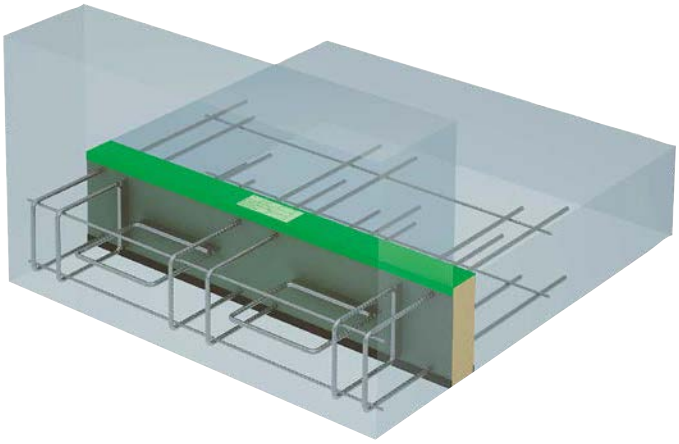

Tragwiderstand in allen Richtungen. Kann aus ebea KP Standard Elementen kombiniert werden.

ebea KP – Sonderlösungen

ebea KP-Typ B

Die **ebea KP-Typ B** Elemente sind alternative Varianten zu den **ebea KP(E)-100 Elementen** und können an die jeweiligen Einbausituationen angepasst werden. Durch geänderte Führung der Zugstäbe, werden die KP-Elemente optimal an die individuelle Dimensionen der Konstruktion angepasst. Bei der Planung und Ausführung der Abbiegungen und Schlaufen, müssen die Biegerollendurchmesser gemäss der Norm SIA 262:2013, Ziffer 5.2.4 eingehalten werden.

Minimale Biegerollendurchmesser für Abbiegungen	$d_1 = 15\,Ø$

Bemessungsmomente (- M_{Rd})

Bei der Anwendung minimaler Biegerollendurchmesser (**d_1**) können die Zugstäbe voll ausgenutzt werden. Dadurch dürfen die Tabellenwerte der Bemessungsmomente aus der jeweiligen Typenbeschreibung entnommen werden. Falls der minimale Biegerollendurchmesser unterschritten wird, sind die Tabellenwerte abhängig vom tatsächlichen Biegerollendurchmesser (**d**) zu reduzieren.

Bedingung	Massnahme
$d \geq d_1$	Keine
$d < d_1$	Eventuell ist eine Reduktion bei den Tabellenwerten (M_{Rd}) erforderlich

Querkraftwiderstand (± V_{Rd})

Die Querkraftwiderstandswerte dürfen unverändert den Bemessungstabellen der Typen KP(E)-100 entnommen werden.

Hinweise

- Bei der Bestellung der **ebea KP-Typ B Elemente** sind die Masse **«S11»** und je nach Typ **«DH»** anzugeben. Die **ebea KP-Typ B Elemente** werden mittels Elementzeichnung definiert und bestellt.
- Der Projektingenieur ist dafür verantwortlich, dass die vom Kragplattenelement übertragenen Lasten in das Anschlussbauteil, durch eine geeignete Bewehrung, eingeleitet werden können.

Mögliche Varianten für verschiedene Einbausituationen

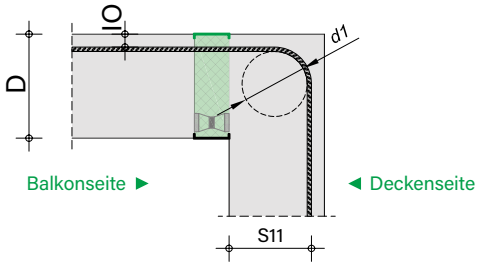

Typ B1 Abbiegung nach unten

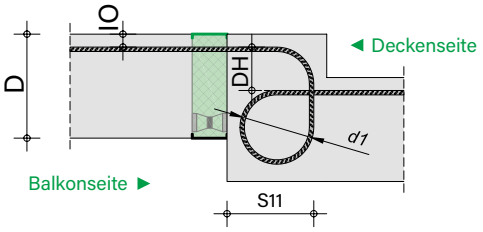

Typ B3 nach oben versetzter Balkon

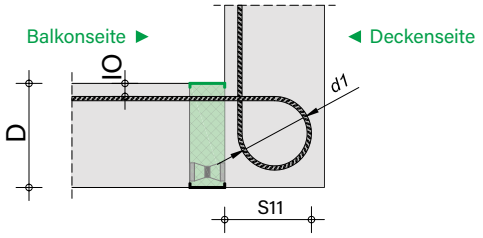

Typ B2 Abbiegung nach oben

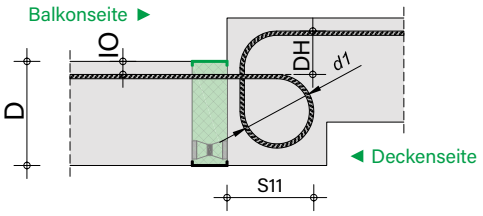

Typ B4 nach unten versetzter Balkon

Beratung

Bei Bedarf für **ebea KP Sonderlösungen** kontaktieren Sie unserem technischen Support. Unsere Ingenieure bieten praxisgerechte Lösungen bei Objekten jeder Grössenordnung.

ebea KP – Bauseitige Bewehrungen

Bauseitige Bewehrungen

Anschlussbewehrung bei Elementen - M_{Rd} und $\pm M_{Rd}$

Normal KP-Elemente ($-M_{Rd}$)

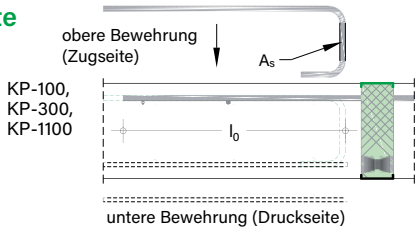

Eckelemente (KPE)

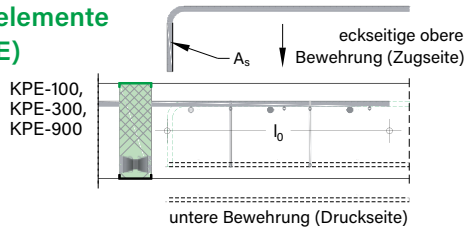

Normal KP-Elemente ($\pm M_{Rd}$)

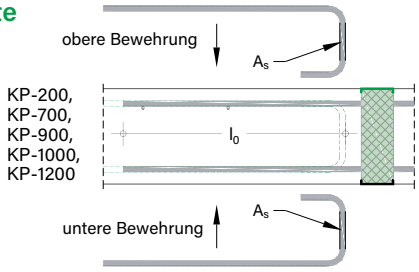

KP-700 Elemente (Bügelseite)

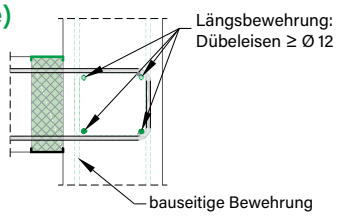

Die durch das Element übertragenen Zugkräfte sind mit einer entsprechenden Bewehrung beidseitig vom Kragplattenanschluss aufzunehmen. Die Bewehrungsquerschnitte (A_s) können aus der Momententragfähigkeit des Elements bestimmt werden. Auf Grund des höheren Bemessungswertes der Fliessgrenze (f_{sd}) des Edelstahls im Kragplattenanschluss ergibt sich eine höhere Querschnittsfläche (A_s) des Betonstahls für die bauseitige Anschlussbewehrung. Die Machbarkeit und Verlegefreundlichkeit der bauseitigen Bewehrung muss durch den Ingenieur geprüft und gegebenenfalls der Situation angepasst werden. In allen Fällen sind die Quereisen zu berücksichtigen bei der Ausführung mit wie auch ohne Quereisen.

Zulagen bei Schubelementen

Schubplatte

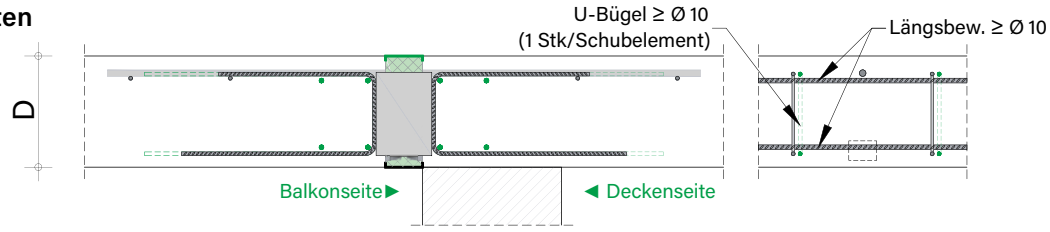

Schubbügel

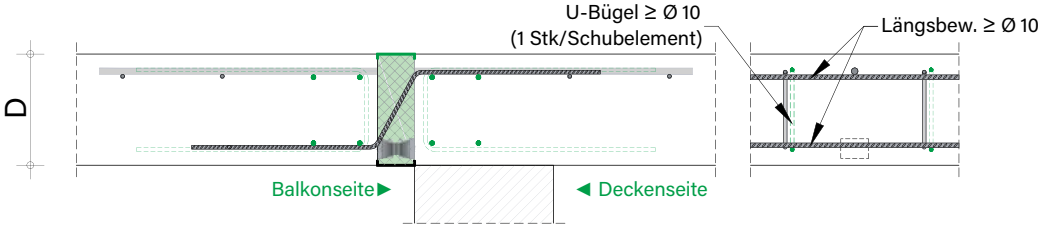

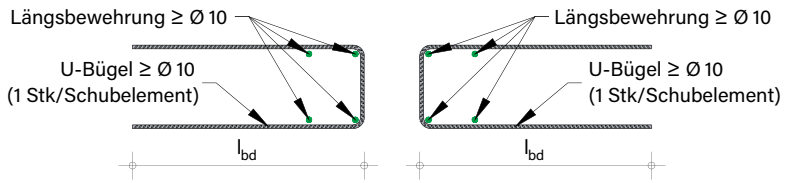

Freie Plattenränder

Bei freien Strecken zwischen den Kragplattenanschlüssen sind die Ränder der Bauteile als freie Ränder zu betrachten. Entlang dieser ist gemäss der Norm SIA 262:2013, Ziffer 5.5.3.5 eine Randeinfassung aus Bewehrungsstahl anzuordnen.

Die oben angegebenen bauseitigen Bewehrungen sind Mindestbewehrungen unter Berücksichtigung der Schnittkräfte der **ebea KP Kragplattenanschlüsse** und müssen je nach Einbausituation und Schnittgrössen der Anschlussbauteile modifiziert werden. Die Bemessung der Bauteile beidseits der **ebea KP-Elemente** erfolgt durch den zuständigen Ingenieur und hat gemäss Norm SIA 262:2013 bzw. Eurocode-Normen zu erfolgen. Die Weiterleitung der Schnittkräfte in die Stahlbetonplatte ist nach Normen sicherzustellen (Moment, Querkraft etc.).

ebea KP - Hinweise

Elementeinteilung und Dilatationsfugen

Elementeinteilung

Die Anordnung der **ebea KP-Elemente** ist in der Abbildung nur schematisch dargestellt. Sie ist immer planspezifisch und jeweils durch eine statische Bemessung zu bestimmen.

Achtung! Bei einer punktuellen Anordnung der Elemente sind die Zwischenbereiche ebenfalls zwingend mit Wärmedämmung auszufüllen. Die Zwischenstücke können mithilfe des **ebea KP Bestellformular** bestellt werden. Die Höhe und Stärke der 1.0 m langen **ebea KP-Zwischenstücke** sind in Einklang zusammen mit den Kragplattenelementen wählbar.

Alternativ dazu können die Zwischenstücke auch bauseits geliefert werden. Es ist aber darauf zu achten, dass diese Zwischenstücke qualitativ der Dämmung der **ebea KP-Elemente** entsprechen. Ebenfalls müssen allfällige Anforderungen bezüglich Feuerwiderstand eingehalten werden.

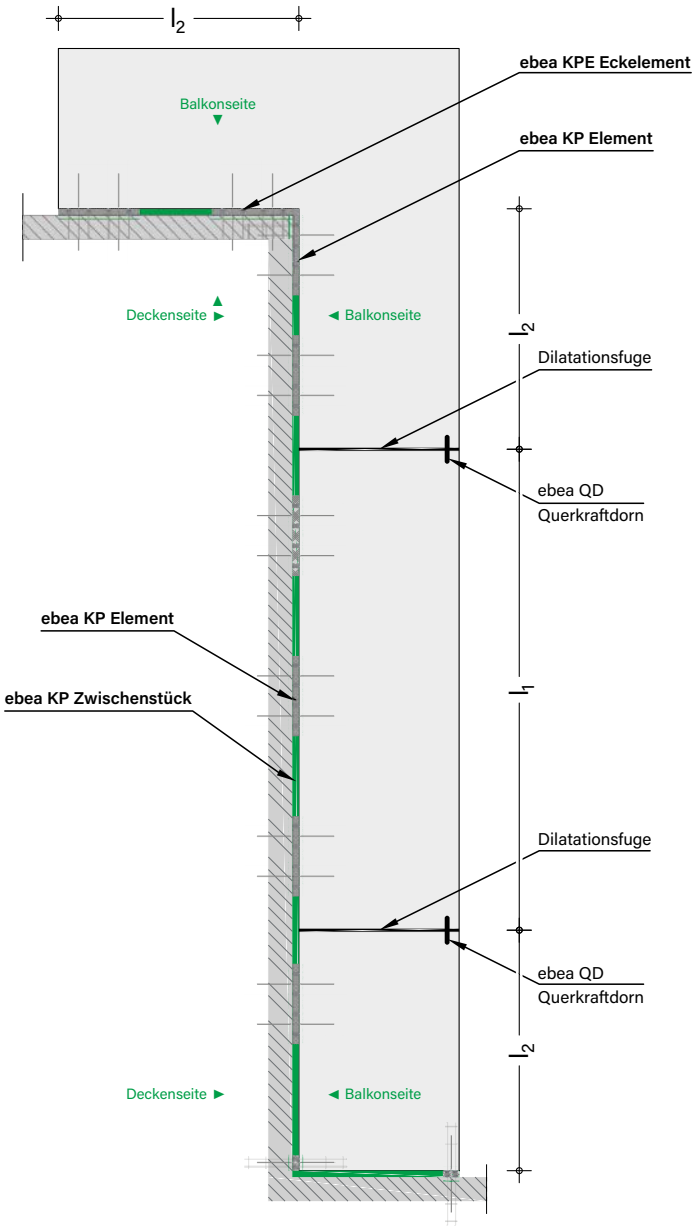

Ausbildung der Dilatationsfugen

Die Querkraftübertragung in den Dilatationsfugen ist durch Querkraftdorne sicherzustellen. Dafür sind die **ebea QD Querkraftdorne** gut geeignet. In den Fugen an Eckbereichen ist die Anwendung querverschieblicher Dornhülsen empfehlenswert. Der Typ und die Anzahl der anzuordnenden Querkraftdorne sind durch eine statische Bemessung zu bestimmen.

Die Dilatationsfugen sind adäquat auszubilden.

Fugenabstand bei Elementen mit Schubplattensystem

KP-100, KPE-100, KP-200, KP-300, KPE-300, KP-500, KP-700, KP-800, KP-900, KPE-900, KP-1000

Allgemeine Regel:	$l_1 \leq 12.0$ m
An den Ecken:	$l_2 \leq 6.0$ m

Fugenabstand bei Elementen mit Querkraftbügeln

KP-600, KP-1100, KP-1200

Allgemeine Regel:	$l_1 \leq 8.0$ m
An den Ecken:	$l_2 \leq 4.0$ m

Bei Fugenabständen ausserhalb der gegebenen Längen steht Ihnen das technische **RUWA**-Team gerne zur Verfügung.

ebea KP – Einbau

Wichtige Schritte beim Einbau von ebea KP-Elementen

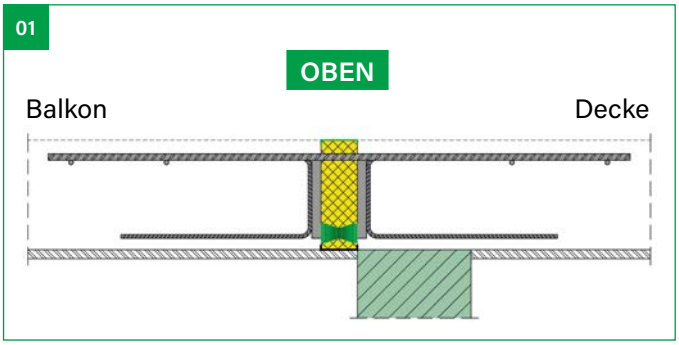

Schritt 1

Einbau der **ebea KP-Elemente** mit der grünen Abdeckung nach oben. Bei **ebea KP-600** und **ebea KP-1100** ist die Einbaurichtung zu beachten (Balkon-/Deckenseite). Das Etikett ist zu beachten.

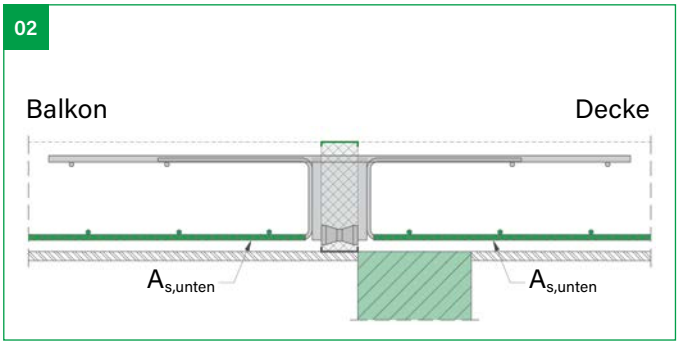

Schritt 2

Verlegung der unteren Bewehrungslagen und Befestigung an den Kragplattenelementen.

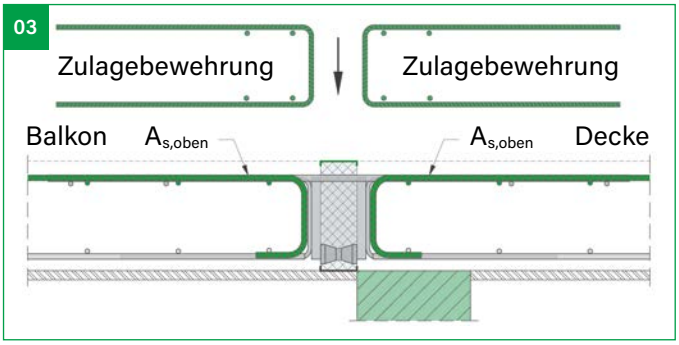

Schritt 3

Einbau der bauseitigen Zulagebewehrung (siehe «**Bauseitige Bewehrungen**» auf Seite 122) bzw. der oberen Bewehrungslagen und Befestigung an den Kragplattenelementen.

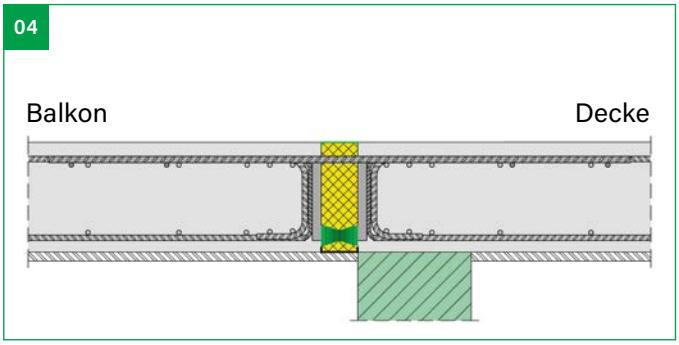

Schritt 4

Betonieren der Bauteile. Um die Lagesicherheit der **ebea KP-Elemente** gewährleisten zu können, ist beidseitig gleichmässiges Füllen und Verdichten erforderlich. Falls Balkon und Decke zeitlich versetzt betoniert werden, sind die **ebea KP-Elemente** entsprechend in der Lage gegen den Frischbetondruck zu sichern.

Hinweise für die Baustelle

- Die Elemente müssen beim Ablad und der Lagerung auf der Baustelle vorsichtig behandelt werden. Beschädigte Elemente dürfen nicht eingebaut werden.
- Die Elemente mit Dämmkörpern aus Steinwolle müssen vor Feuchtigkeit geschützt werden.
- Beim Verlegen der Elemente muss die Einbaurichtung (Balkon-/Deckenseite, sowie Unter-/Oberseite) beachtet werden. Dabei helfen die Etiketten und die unterschiedlichen Farben der Abdeckungen (grün oben, schwarz unten).
- Die Typen **ebea KP-600** und **ebea KP-1100** sind mit den unten positionierten Stabteilen der Schubbügel in Richtung des Balkons zu verlegen.
- Ohne eine vorherige Zustimmung von **ebea** dürfen die Elemente weder geschnitten noch verkürzt und die angeschweissten Querstäbe nicht entfernt werden.
- Die Hinweise auf bauseitige Bewehrungen und die Anordnung der Dilatationen müssen beachtet werden.
- Leitungen und Aussparungen sollten mit einem Sicherheitsabstand zu den Elementen vorgesehen werden.
- Der korrekte Einbau der Elemente und die Lage und Positionierung gemäss Planung muss im Rahmen der Bewehrungsabnahme durch den zuständigen Ingenieur kontrolliert werden.