Treillis pour ancrages

Treillis | RUWA Treillis de stock | dans de l'acier d'armature B500A

AM 283

Fil transversal sur le dessus

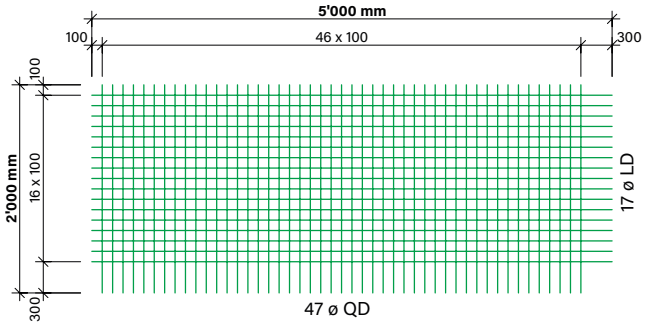

AM 335

Fil transversal sur le dessus

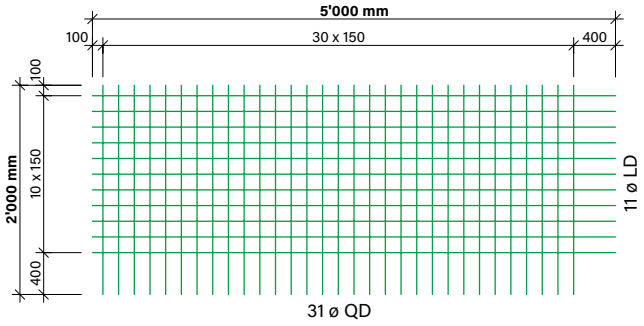

AM 524

Fil transversal sur le dessus

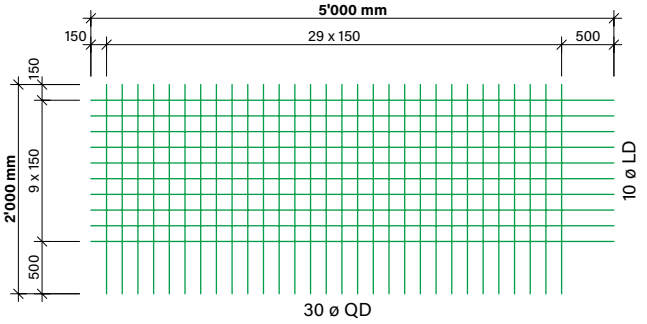

AM 754

Fil transversal sur le dessus

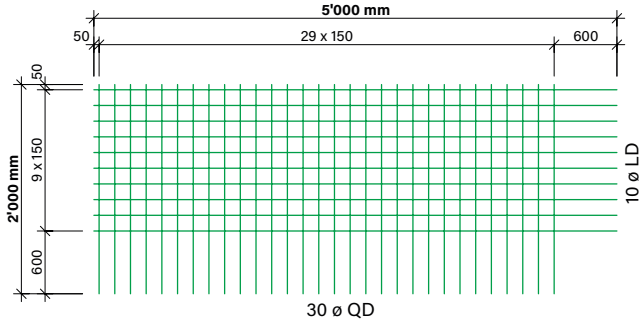

AMV 283

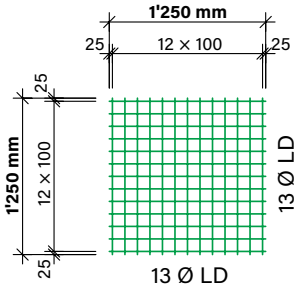

AMV 335

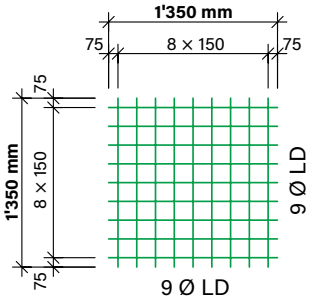

AMV 524

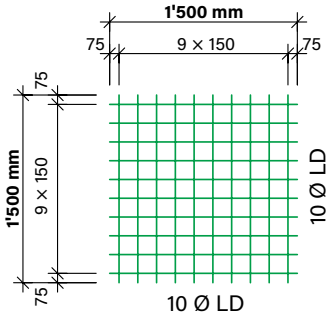

AMV 754

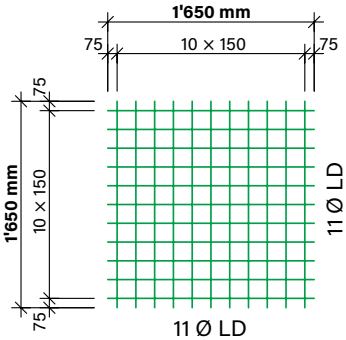

Désignation de treillis
La désignation de treillis comprend les paramètres suivants:

AM 335

- Section nominale $a_{s,\,longitudinal}$ et $a_{s,\,transversal}$ sur le treillis à l'état non posé
- Série de treillis

Treillis pour ancrages

Treillis | RUWA Treillis de stock | dans de l'acier d'armature B500A

Treillis pour ancrage

La **gamme de treillis pour ancrages** spécialement développée est utilisée pour les parois clouées et est optimisée pour les hauteurs souhaitées. Les **treillis pour ancrages** sont proposés de manière standard dans la qualité d'acier à béton B500A. Il est également possible de planifier des formats spéciaux de manière individuelle et optimisée pour le chantier:

- Formats de treillis adaptés
- Coûts de coupe réduits, moins de chutes
- Pose rapide
- Recouvrementt à une seule couche, car longs débords de fils
- Renforcement dans la zone d'ancrage / de poinçonnement avec des nattes AMV (voir tableau ci-dessous)

Les treillis standard peuvent être commandés à l'aide du plan de coupe et les formats spéciaux à l'aide du formulaire de commande de treillis spéciaux ou définis avec les SmartParts Allplan.

Format	Type	Division		Diamètre		Section a_s		Recouvrement l_b min.		Poids	
L × B [m]		longitudinal [mm]	transversal [mm]	LD [mm]	QD [mm]	longitudinal [mm²/m]	transversal [mm²/m]	transversal [mm]	longitudinal [mm]	Treillis [kg]	m² [kg/m²]
Treillis AM pour armature de base en acier d'armature B500A											
5.00 × 2.00	AM 283	100	100	6	6	283	283	300	300	39.7	3.97
5.00 × 2.00	AM 335	150	150	8	8	335	335	400	400	46.2	4.62
5.00 × 2.00	AM 524	150	150	10	10	524	524	500	500	67.9	6.79
5.00 × 2.00	AM 754	150	150	12	12	754	754	600	600	97.7	9.77
Treillis AMV pour renforcement dans la zone d'ancrage et de poinçonnement en acier à béton B500A											
1.25 × 1.25	AMV 283	100	100	6	6	283	283	-	-	7.2	4.62
1.35 × 1.35	AMV 335	150	150	8	8	335	335	-	-	9.6	5.27
1.50 × 1.50	AMV 524	150	150	10	10	524	524	-	-	18.5	8.23
1.65 × 1.65	AMV 754	150	150	12	12	754	754	-	-	32.2	11.84

Production de tous types sur commande

Sections en acier avec treillis de renforcement AMV

[mm²/m]	-	AMV 283	AMV 335	AMV 524	AMV 754
AM 283	283	566	618	807	1'037
AM 335	335	618	670	859	1'089
AM 524	524	807	859	1'048	1'278
AM 754	754	1'037	1'089	1'278	1'508

La taille des **treillis AMV** a été calculée selon la norme SIA 262:2013, 4.3.6.4.6 et 5.5.3.7 en utilisant les hypothèses suivantes:

- Qualité de béton C25/30
- Epaisseur du béton projeté max. 150 mm
- Plaque de calotte 150 × 150 mm
- Longueur d'ancrage réduite de 30 % (2 fils soudés)
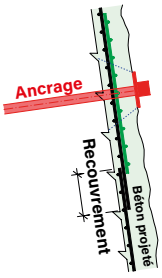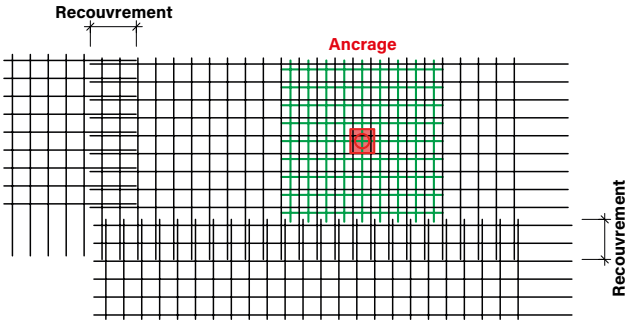
Schéma de pose des treillis pour ancrages